E. Glodanje / Milling / Фрезерование

E.b. Čeona glodala / Facemill cutters / Торцовые фрезы

RG62.2

E.b2

RG65.1

E.b4

R/LG65.2

E.b6

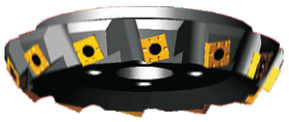

RG.CD260-...

E.b8

CD-R214.2-...

E.b9

CD-R/L217.3-...

E.b10

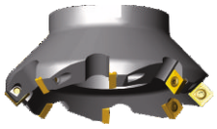

CD-R/L217.8-...

E.b11

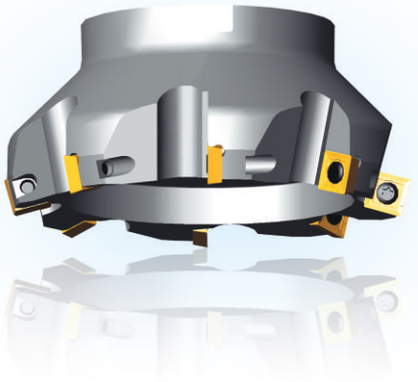

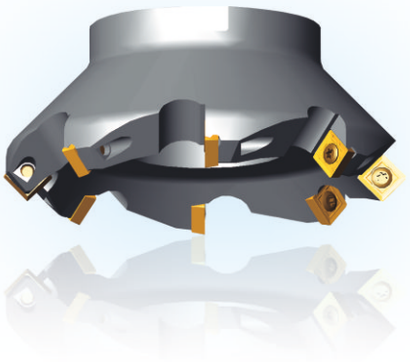

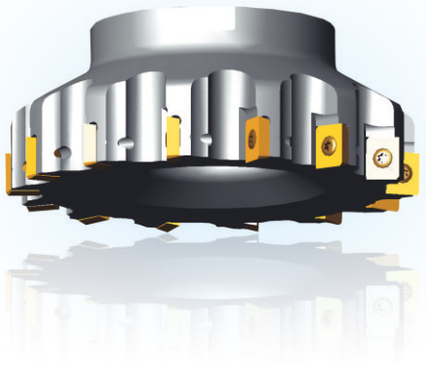

E

CORUN

E. Glodanje / Milling / Фрезерование

E.b. Čeona glodala / Facemill cutters / Торцовые фрезы

RG62.2

Ugaono čeono glodalo
Square shoulder facemill
Угольна торцовая фреза
⌀ 50 - 250
Pozitivni uglovi
Positive rakes
Позитивние уголи

90°

S-MAX

Mašine: Obradni centri i čeone glodalice
Machine tools: Machining centres and milling machines
Станки: Механическая обработка центров и фрезерных станков

Materijali: Čelik, nerđajući čelici, liveno gvožđe, Al, Cu legure
Material: Steel, stainless steel, cast iron, Al, Cu alloys
Материал: Сталь, нержавеющая сталь, чугун, алюминий, медные сплавы

Ugao nagiba:+λ° Inacliation angle:+λ° Уголь нагиба:+λ°
Grudni ugao: 0° Top rake angle: 0° Преднией уголь: 0°

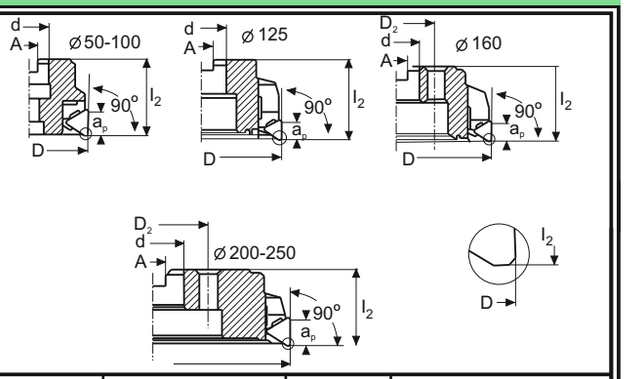

Kataloška oznaka/Ordering code/Код инструмента					Dimenzije mm / Dimensions mm / Размер мм				Postavljanje / Mounting / Поставка			Maximum		Veličina pločice / Insert size / Размер пластины
⌀ mm	Uska podela / Close pitch / Уский раздел		Široka podela-diferencijalna / Coarse pitch-Differential / Широкий раздел		kg	D=D6	l2	A	d	D2	D5	ap	λs°	
50	**RG62.2-050M-10**	4			0.3	50	40	10.4	22	-	-	13.3	5	**16**
63	**RG62.2-063M-10**	5			0.5	63	40	10.4	22	-	-	13.3	5	
80	**RG62.2-080M-10**	6			1.1	80	50	12.4	27	-	-	18	7	**22**
100	**RG62.2-100M-10**	8			1.8	100	50	14.4	32	-	-	18	7	
125	**RG62.2-125M-10**	7			3.0	125	63	16.4	40	-	-	18	7	
160	**RG62.2-160M-10**	9			5.4	160	63	16.4	40	66.7	-	18	7	
200	**RG62.2-200M-10**	11			8.5	200	63	25.7	60	101.6	-	18	7	
250	**RG62.2-250M-10**	15			10.5	250	63	25.7	60	101.6	-	18	7	

E

Rezervni delovi / Spare parts / Запасние части

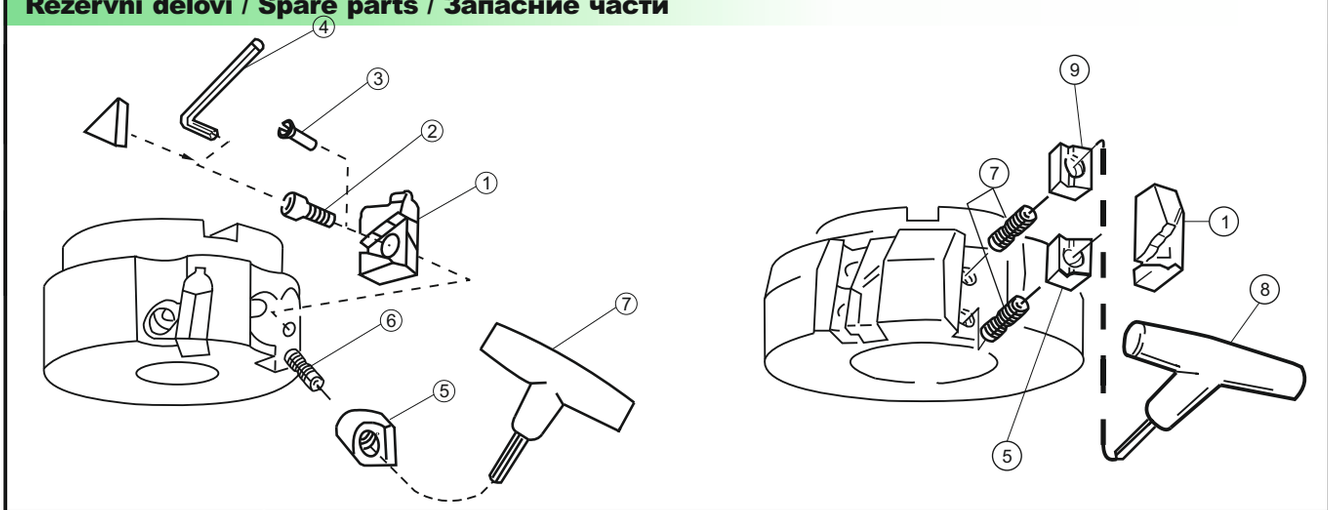

Prečnik glodala / Cutter diameter / Диаметар фрези	⌀ mm		Podmetač / Seat / Подлатка	Čivija / Seat pin / Штифт	Vijak / Screw / Винт	Ključ (veličina, mm) / Key (size, mm / Ключ	Klin za pločicu / Wedge for insert / Клин для пластини	Vijak / Screw / Винт	Ključ (veličina, mm) / Key (size, mm) / Ключ	Klin za aksijalni naslon / Wedge for axial support / Клин для акс. нап.
RG62.2	050 ▾ 063	-10 R	262.2-838	174.1-865	-	-	262.2-822M	269-844	265.2-815 (4.0)	-
RG62.2	080 ▾ 100	-10 R	262.2-834	-	265.2-824	265.2-818 (1.98)	262.2-828	269-827	265.2-821 (4.0)	-
RG62.2	125 ▾ 250	-10 R	262.21-836	-	-	-	262.2-826	269-827	265.2-821 (4.0)	265.2-850

CORUN

ООО "Инструм", г.Тольятти, (8482) 66-46-08, info@instrum.su, www.instrum.su

E. Glodanje / Milling / Фрезерование

Glodačke pločice / Mill inserts / Пластины для фрезерование

S-MAX

TPKN
TPKR

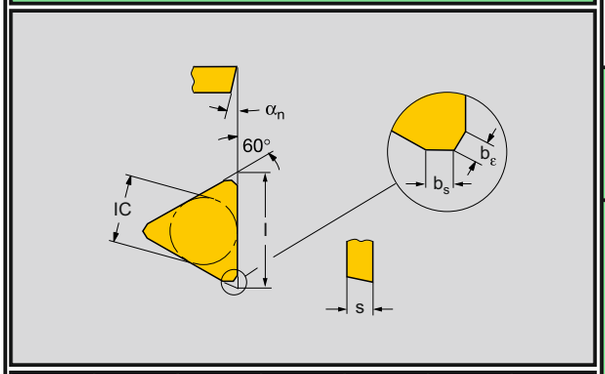

Dimenzije Dimensions Размер	l	IC	s	b_s	b_ε	α_n^o
16	16.500	9.525	3.18	1.2	1.0	11
22	22.000	12.700	4.76	1.4	0.7	15

TPKN **TPKR**

Kataloška oznaka / Ordering code / Обозначение пластин		Sorte / Grades / Марки сплавов													
		Presvučene / Coated / С покрытием					Nepresvučene / Uncoated / Без покрытия								
		3015	435	4025	4035		PMA	PM30	P1P	PM	P6	K13A	KM	K1P	K20
16	**TPKN 1603PRR**		●	◐						●	●		◐		
	TPMN 1603PRR		◐							◐					
22	**TPKN 2204PDR**		●	●						●	●	◐	●	◐	
	TPKN 2204PDL		◐							●	◐		◐		
	TPMN 2204PDR		◐							◐	◐				
	TPKR 2204PDR-WH		●	●						◐					

● Prvi prioritet/First choice/Первый выбор ◐ Drugi prioritet/Second choice/Второй выбор ○ Po porudžini/Third choice/По договоренности

E

E. Glodanje / Milling / Фрезерование

E.b. Čeona glodala / Facemill cutters / Торцовые фрезы

RG65.1

S-MAX

75°

Plansko čeono glodalo
Facemill
Торцовая фреза
Ø 80-315
Negativni uglovi
Negativ rakes
Негативний уголи

Mašine: Obradni centri i čeone glodalice
Machine tools: Machining centres and milling machines
Станки: Механическая обработка центров и фрезерных станков

Materijali: Sivi liv, kaljeni materijali
Material: Cast iron and hardened materials
Материал: Чугун и закалённые материалы

Ugao nagiba:-6° Grudni ugao:-7°
Inacliation angle:-6° Top rake angle: -7°
Угоьль нагиба:-6° Преднией угоьль:-7°

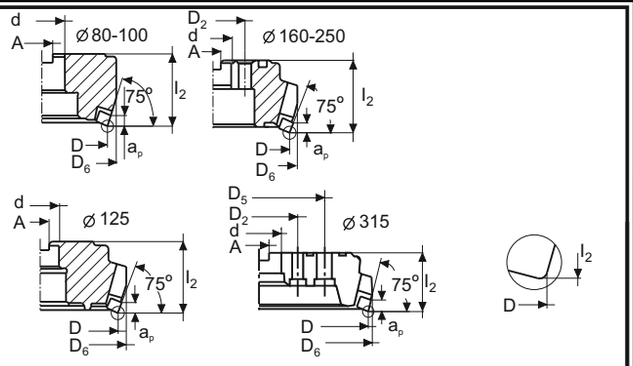

Kataloška oznaka/Ordering code/Код инструмента					Dimenzije mm / Dimensions mm / Размер мм					Postavljanje / Mounting / Поставка			Maximum		Veličina pločice / Insert size / Размер пластины
Ø mm	Uska podela / Close pitch / Уский раздел		Široka podela-diferencijalna / Coarse pitch-Differential / Широкий раздел		kg	D	D_6	l_2	A	d	D_2	D_5	a_p	λ_s^o	
80	**RG65.1-080M-10**	6	-	-	1.6	80	86	50	12.4	27	-	-	9	-	**12**
100	**RG65.1-100M-10**	8	-	-	2.2	100	106	50	14.4	32	-	-	9	-	
125	-	-	**RG65.1-125M-20**	6	3.9	125	136	63	16.4	40	-	-	9	-	
160	-	-	**RG65.1-160M-20**	8	6.2	160	171	63	16.4	40	66.7	-	9	-	
200	-	-	**RG65.1-200M-20**	10	9.0	200	210	63	25.7	60	101.6	-	9	-	
125	-	-	**RG65.1-125M-40**	6	4.0	125	136	63	16.4	40	101.6	-	12	-	**15**
160	-	-	**RG65.1-160M-40**	8	6.2	160	171	63	16.4	40	66.7	-	12	-	
200	-	-	**RG65.1-200M-40**	10	9.0	200	210	63	25.7	60	101.6	-	12	-	

E

Rezervni delovi / Spare parts / Запасные части

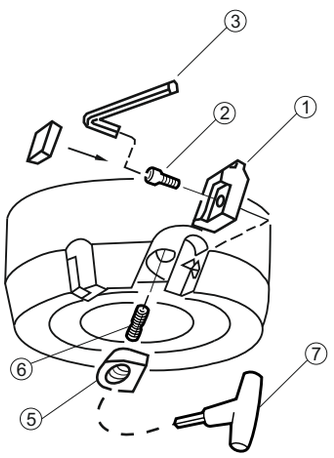

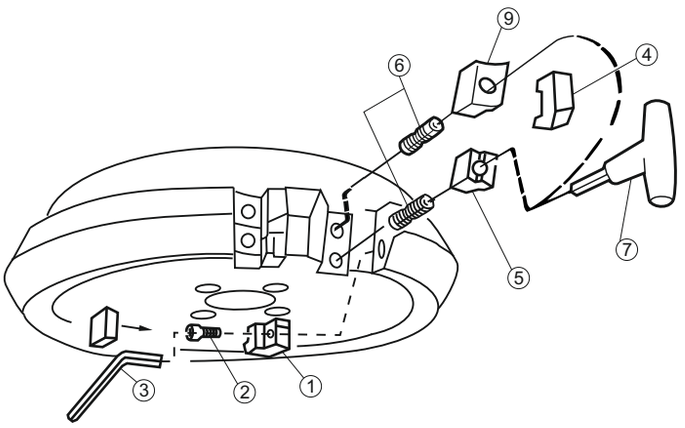

Prečnik glodala / Cutter diameter / Диаметар фрези	Ø mm		Podmetač / Seat / Подлатка	Vijak / Screw / Винт	Ključ (veličina, mm) / Key (size, mm) / Ключ	Aksijalni naslon / Axial support / Аксиални нас.	Klin za pločicu / Wedge for insert / Клин для пластини	Vijak / Screw / Винт	Ključ (veličina, mm) / Key (size, mm) / Ключ	Klin za aksijalni naslon / Wedge for axial support / Клин для акс. нап.
RG65.1	080 ▾ 100	-10	265.1-834	265.2-824	265.2-818 (1.98)	-	265.1-828	269-827	265.2-821 (4.0)	-
RG65.1	125 ▾ 200	-20	265.1-830	265.2-824	265.2-818 (1.98)	265.1-840	265.1-822	269-823	265.2-821 (4.0)	265.1-825
RG65.1	125 ▾ 200	-40	265.1-832	265.2-824	265.2-818 (1.98)	265.1-842	265.1-822	269-823	265.2-821 (4.0)	265.1-825

CORUN

ООО "Инструм", г.Тольятти, (8482) 66-46-08, info@instrum.su, www.instrum.su

E. Glodanje / Milling / Фрезерование

Glodačke pločice / Mill inserts / Пластины для фрезерование

S-MAX — SNAN / SNKN / SNMN

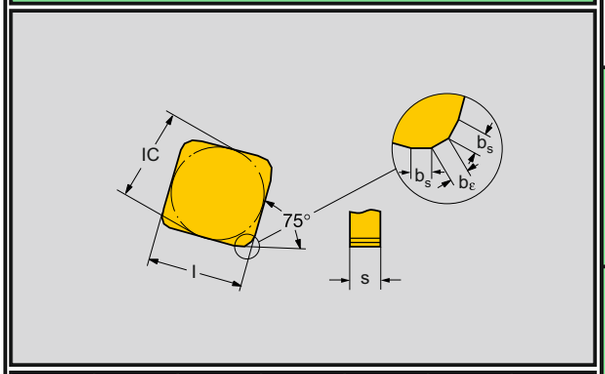

Dimenzije Dimensions Размер	l=IC	s	b_s	b_ε		
12	12.700	4.76	1.5	0.9		
15	15.875	4.76	1.5	0.9		

SNAN, SNKN, SNMN

	Kataloška oznaka / Ordering code / Обозначение пластин	Sorte / Grades / Марки сплавов: Presvučene / Coated / С покрытием					Nepresvučene / Uncoated / Без покрытия								
		3015	435	4025	4035		PMA	PM30	P1P	PM	P6	K13A	KM	K1P	K20
12	SNAN 1204ENN									◐			◐		
	SNKN 1204ENN		●							●			◐		
	SNMN 1204ENN		◐							◐			◐		
15	SNKN 1504ENN		◐							●			◐		

● Prvi prioritet/First choice/Первый выбор ◐ Drugi prioritet/Second choice/Второй выбор ○ Po porudžini/Third choice/По договоренности

S-MAX — Brisač / Wiper / Чистач — SNEX

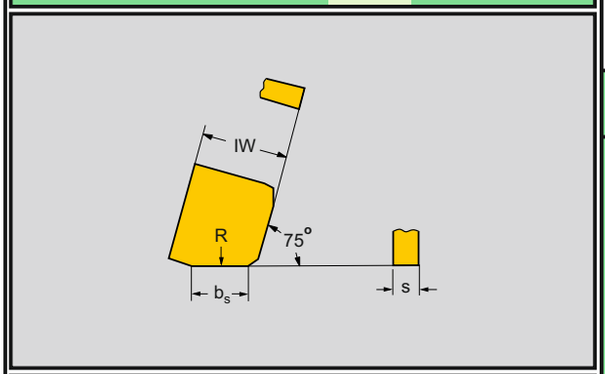

Dimenzije Dimensions Размер	IW	s	b_s	R		
12	12.700	4.76	10	500		
15	15.875	4.76	10	500		

SNEX

	Kataloška oznaka / Ordering code / Обозначение пластин	Sorte / Grades / Марки сплавов: Presvučene / Coated / С покрытием					Nepresvučene / Uncoated / Без покрытия								
		3015	435	4025	4035		PMA	PM30	P1P	PM	P6	K13A	KM	K1P	K20
12	SNEX 1204EN N-1									●			●		
15	SNEX 1504EN N-1									●			●		

● Prvi prioritet/First choice/Первый выбор ◐ Drugi prioritet/Second choice/Второй выбор ○ Po porudžini/Third choice/По договоренности

CORUN

ООО "Инструм", г.Тольятти, (8482) 66-46-08, info@instrum.su, www.instrum.su

E. Glodanje / Milling / Фрезерование

E.b. Čeona glodala / Facemill cutters / Торцовые фрезы

RG65.2

S-MAX

Plansko čeono glodalo
Facemill
Торцовар фреза
⌀ 80-315
Pozitivni uglovi
Positive rakes
Позитивние уголи

75°

Mašine: Obradni centri i čeone glodalice
Machine tools: Machining centres and milling machines
Станки: Механическая обработка центров и фрезерных станков

Materijali: Čelik, nerđajući čelici, liveno gvožđe, Al, Cu legure
Material: Steel, stainless steel, cast iron, Al, Cu alloys
Материал: Сталь, нержавеющая сталь, чугун, алюминий, медные сплавы

Ugao nagiba:+7° Inacliation angle:+7° Угоьль нагиба:+7°
Grudni ugao:+2° Top rake angle: +2° Преднией угоьль:+2°

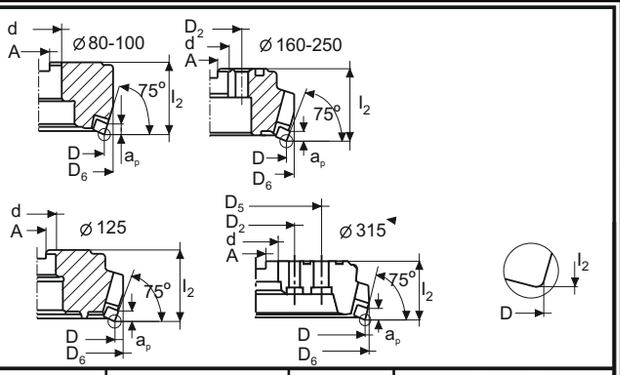

Kataloška oznaka/Ordering code/Код инструмента					Dimenzije mm / Dimensions mm / Размер мм					Postavljanje / Mounting / Поставка			Maximum		Veličina pločice / Insert size / Размер пластины	
⌀ mm	Uska podela / Close pitch / Уский раздел		Široka podela-diferencijalna / Coarse pitch-Differential / Широкий раздел		kg	D	D_6	l_2	A	d	D_2	D_5	a_p	λ_s^o		
80	**RG65.2-080M-10**	6	-	-	1.7	80	86	50	12.4	27	-	-	9	-	**12**	**03**
100	**RG65.2-100M-10**	8	-	-	2.3	100	106	50	14.4	32	-	-	9	-		
125	**RG65.2-125M-10**	8	**RG65.2-125M-20**	6	4.1;3.9	125	136	63	16.4	40	-	-	9	-		
160	**RG65.2-160M-10**	10	**RG65.2-160M-20**	8	6.2	160	171	63	16.4	40	66.7	-	9	-		
200	**R/LG65.2-200M-10**	12	**RG65.2-200M-20**	10	9.0	200	210	63	25.7	60	101.6	-	9	-		
250	**R/LG65.2-250M-10**	16	**RG65.2-250M-20**	12	15.5	250	260	63	25.7	60	101.6	-	9	-		
315	**RG65.2-315M-10**	20	**RG65.2-315M-20**	16	25.5	315	325	80	25.7	60	101.6	177.8	9	-		
80	-	-	-	-	-	-	-	-	-	-	-	-	-	-	**15**	**04**
100	-	-	-	-	-	-	-	-	-	-	-	-	-			
125	**RG65.2-125M-30**	8	**RG65.2-125M-40**	6	4.0;3.8	125	136	63	16.4	40	-	-	12			
160	**RG65.2-160M-30**	10	**RG65.2-160M-40**	8	6.2	160	171	63	16.4	40	66.7	-	12			
200	**RG65.2-200M-30**	12	**RG65.2-200M-40**	10	9.0	200	210	63	25.7	60	101.6	-	12			
250	**RG65.2-250M-30**	16	**RG65.2-250M-40**	12	15.5	250	260	63	25.7	60	101.6	-	12			
315	**RG65.2-315M-30**	20	**RG65.2-315M-40**	16	25.5	315	325	80	25.7	60	101.6	177.8	12			

E

Rezervni delovi / Spare parts / Запасние части

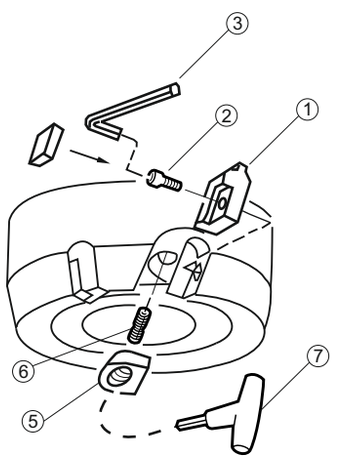

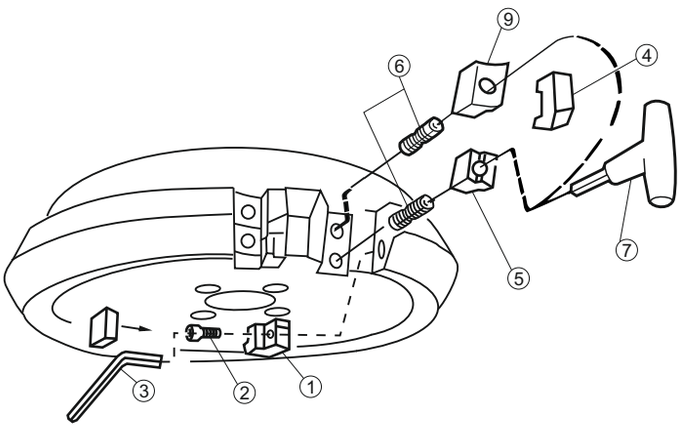

Prečnik glodala / Cutter diameter / Диаметар фрези	⌀ mm			Podmetač / Seat / Подлатка	Vijak / Screw / Винт	Ključ (veličina, mm) / Key (size, mm) / Ключ	Aksijalni naslon / Axial support / Аксиални нас.	Klin za pločicu / Wedge for insert / Клин для пластини	Vijak / Screw / Винт	Ključ (veličina, mm) / Key (size, mm) / Ключ	Klin za aksijalni naslon / Wedge for axial support / Клин для акс. нап.
R/L65.2	080 ▾ 100	-10	R	265.2-834 265.2-835	265.2-824	265.2-818 (1.98)	- -	265.2-828 265.2-829	269-827	265.2-821 (4.0)	-
R/L65.2	125 ▾ 315	-10	R L	265.2-836 265.2-837	265.2-824	265.2-818 (1.98)	265.2-840 265.2-841	265.2-826 265.2-827	269-823	265.2-821 (4.0)	265.2-825
RG65.2	125 ▾ 315	-20	R	265.2-836	265.2-824	265.2-818 (1.98)	265.2-840	265.2-851	269-823	265.2-821 (4.0)	265.1-825
RG65.2	125 ▾ 315	-30	R	265.2-838	265.2-824	265.2-818 (1.98)	265.2-842	265.2-826	269-823	265.2-821 (4.0)	265.2-825
RG65.2	125 ▾ 315	-40	R	265.2-838	265.2-824	265.2-818 (1.98)	265.2-842	265.2-851	269-823	265.2-821 (4.0)	265.1-825

CORUN

E. Glodanje / Milling / Фрезерование

Glodačke pločice / Mill inserts / Пластины для фрезерование

S-MAX

SPAN SPNN SPKN SPKR

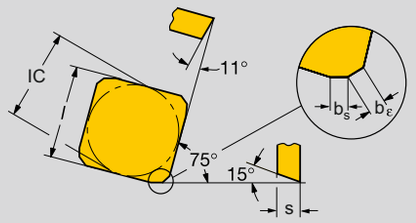

Dimenzije Dimensions Размер	l=IC	s	b_s	b_ε		
12	12.700	3.18	1.4	1.0		
15	15.875	4.76	1.4	1.0		

SPAN, SPKN, SPMN

SPKR -WH

	Kataloška oznaka / Ordering code / Обозначение пластин	Sorte / Grades / Марки сплавов: Presvučene / Coated / С покрытием					Nepresvučene / Uncoated / Без покрытия								
		3015	435	4025	4035		PMA	PM30	P1P	PM	P6	K13A	KM	K1P	K20
12	SPAN 1203ED R									◐	◐		◐		
	SPAN 1203ED L									◐	◐		◐		
	SPKN 1203ED R		●	●						●	●		●	●	
	SPKN 1203ED L									●	◐		●	◐	
	SPMN 1203ED R		◐	◐						◐					
	SPMN 1203ED L									◐					
	SPKR 1203EDR-WH		●	●						●			◐		
15	SPAN 1504ED R		◐							◐	◐		◐		
	SPAN 1504ED L		◐							◐	◐		◐		
	SPKN 1504ED R		●	◐						●	◐		◐		
	SPKN 1504ED L		◐	◐						●	◐		◐		
	SPMN 1504ED R		◐	◐						◐			◐		
	SPMN 1504ED L		◐	◐						◐			◐		

● Prvi prioritet/First choice/Первый выбор ◐ Drugi prioritet/Second choice/Второй выбор ○ Po porudžini/Thrid choice/По договоренности

E

S-MAX

Brisač / Wiper / Чистач SPEX

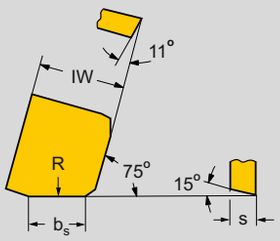

Dimenzije Dimensions Размер	IW	s	b_s	R		
12	12.700	3.18	10	500		
15	15.875	4.76	10	500		

SPEX

	Kataloška oznaka / Ordering code / Обозначение пластин	Sorte / Grades / Марки сплавов: Presvučene / Coated / С покрытием					Nepresvučene / Uncoated / Без покрытия								
		3015	435	4025	4035		PMA	PM30	P1P	PM	P6	K13A	KM	K1P	K20
12	SPEX 1203EN R-1									◐					
	SPEX 1203EN L-1									◐					
15	SPEX 1504EN R-1									◐					
	SPEX 1504EN L-1									◐					

● Prvi prioritet/First choice/Первый выбор ◐ Drugi prioritet/Second choice/Второй выбор ○ Po porudžini/Third choice/По договоренности

CORUN

ООО "Инструм", г.Тольятти, (8482) 66-46-08, info@instrum.su, www.instrum.su

E. Glodanje / Milling / Фрезерование

E.b. Čeona glodala / Facemill cutters / Торцовые фрезы

RG.CD260-... T-MAX U

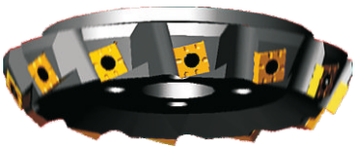

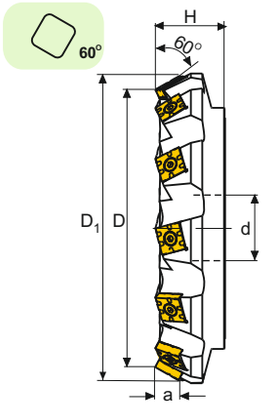

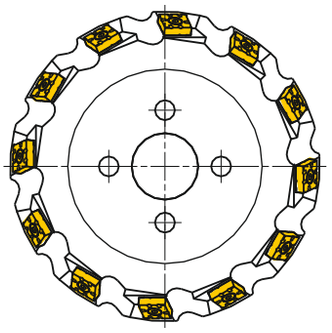

Šifra Code Обозначение	Dimenzije mm / Dimensions mm / Размер мм						Broj pločica Num. insert Число пластини		Pločice Inserts Пластини	Rezervni delovi / Spare parts Запасние части	
	D	D_1	α°	d	H	a				Vijak Screw Винт	Ključ (veličina, mm) Key (size, mm) Ключ
RG.CD260-C160R08SN25T	160	185	60	40	63	16	8		SNGX 2508ZZ	5500 00-01	186-843
RG.CD260-C200R10SN25T	200	225	60	60	63	16	10		SNGX 2508ZZ		
RG.CD260-C250R12SN25T	250	275	60	60	63	16	12		SNGX 2508ZZ	5500 00-01	-
RG.CD260-C300R14SN25T	300	325	60	60	80	16	14		SNGX 2508ZZ	-	-

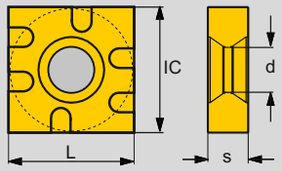

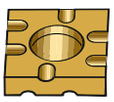

SNGX

Kataloška oznaka Ordering code Код инструмента	Sorte/Grades /Марки сплавов									Dimenzije / Dimensions / Размер				
	3015	435	4025	4035	PM	P6	K13A	KM	K1P	IC	L	s	d	
SNGX 2508ZZ		●	●		◐			◐		25.400	25.4	8.00	9.0	

CORUN

E. Glodanje / Milling / Фрезерование

E.b. Čeona glodala / Facemill cutters / Торцовые фрезы

CD-R214.2-... T-MAX U

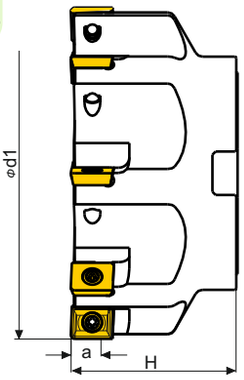

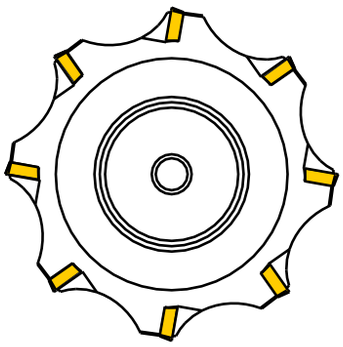

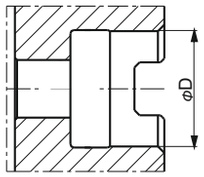

Šifra Code Обозначение	Dimenzije mm / Dimensions mm / Размер мм							Pločice Inserts Пластини	Rezervni delovi / Spare parts Запасные части	
	d	d_1	H	a	D		⚙		Vijak Screw Винт	Ključ (veličina, mm) Key (size, mm) Ключ
CD-R214.2-050-4	-	50	40	12	22		4	XPMT 1504AP-R	5513 020.07	416.1-865
CD-R214.2-063-5	-	63	40	12	22		5			
CD-R214.2-080-6	-	80	50	12	27		6			
CD-R214.2-100-7	-	100	50	12	32		7			
CD-R214.2-125-8	-	125	63	12	40		8			

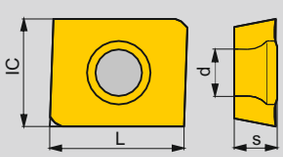

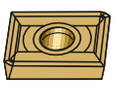

XPMT

Kataloška oznaka Ordering code Код инструмента	Sorte/Grades /Марки сплавов									Dimenzije / Dimensions / Размер				
	3015	435	4025	4035	PM	P6	K13A	KM	K1P	IC	L	s	d	
XPMT 1504AP-R		●	●			◐		◐		12.700	15.8	4.76	5.4	

CORUN

E. Glodanje / Milling / Фрезерование

E.b. Čeona glodala / Facemill cutters / Торцовые фрезы

CD-R/L217.3-... T-MAX U

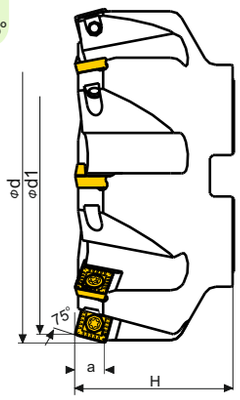

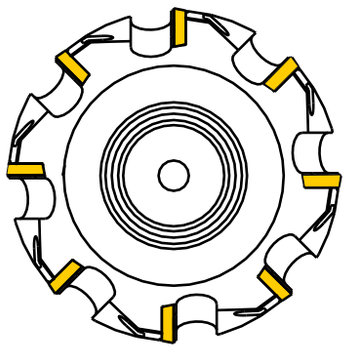

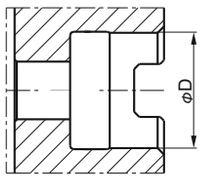

Šifra Code Обозначение	Dimenzije mm / Dimensions mm / Размер мм							Pločice Inserts Пластини	Rezervni delovi / Spare parts Запасные части	
	d	d_1	H	a	D				Vijak Screw Винт	Ključ (veličina, mm) Key (size, mm) Ключ
CD-R217.3-050-4	56	50	40	12	22		4	SPKX 120408-T	5513 020.07	416.1-865
CD-R217.3-063-5	59	63	40	12	22		5			
CD-R217.3-080-6	86	80	50	12	27		6			
CD-R217.3-100-7	106	100	50	12	32		7			
CD-R217.3-125-8	131	125	63	12	40		8			
CD-L217.3-050-4	56	50	40	12	22		4	SPKX 120408-T	5513 020.07	416.1-865
CD-L217.3-063-5	59	63	40	12	22		5			
CD-L217.3-080-6	86	80	50	12	27		6			
CD-L217.3-100-7	106	100	50	12	32		7			
CD-L217.3-125-8	131	125	63	12	40		8			

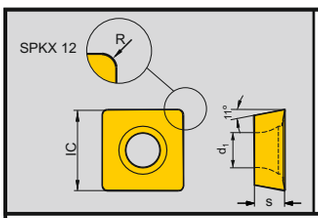

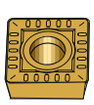

SPKX 12

Kataloška oznaka Ordering code Код инструмента	Sorte/Grades /Марки сплавов									Dimenzije / Dimensions / Размер				
	3015	435	4025	4035	PM	P6	K13A	KM	K1P	IC	s	R	d	
SPKX 120408-T		●	●			●		◐		12.700	4.76	0.8	5.5	

CORUN

E. Glodanje / Milling / Фрезерование

E.b. Čeona glodala / Facemill cutters / Торцовые фрезы

CD-R/L217.8-... T-MAX U

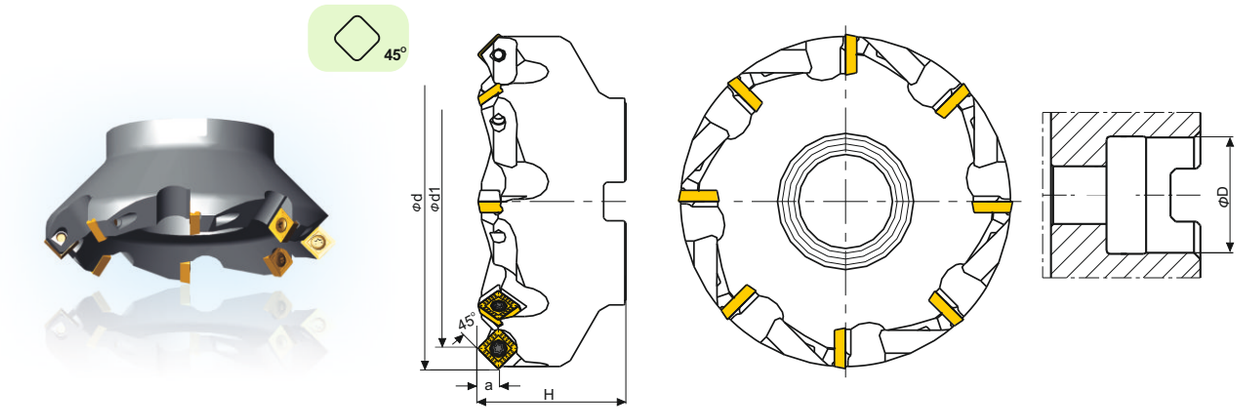

Šifra / Code / Обозначение	Dimenzije mm / Dimensions mm / Размер мм d	d_1	H	a	D			Pločice / Inserts / Пластини	Rezervni delovi / Spare parts / Запасные части: Vijak / Screw / Винт	Ključ (veličina, mm) / Key (size, mm) / Ключ
CD-R217.8-050-4	67	50	40	9	22		4	SPKX 120408-T	5513 020.07	416.1-865
CD-R217.8-063-5	80	63	40	9	22		5			
CD-R217.8-080-6	97	80	50	9	27		6			
CD-R217.8-100-7	117	100	50	9	32		7			
CD-R217.8-125-8	142	125	63	9	40		8			
CD-L217.8-050-4	67	50	40	9	22		4	SPKX 120408-T	5513 020.07	416.1-865
CD-L217.8-063-5	80	63	40	9	22		5			
CD-L217.8-080-6	97	80	50	9	27		6			
CD-L217.8-100-7	117	100	50	9	32		7			
CD-L217.8-125-8	142	125	63	9	40		8			

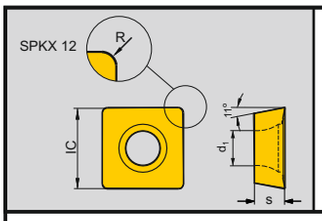

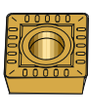

SPKX 12

Kataloška oznaka / Ordering code / Код инструмента	Sorte/Grades /Марки сплавов: 3015	435	4025	4035	PM	P6	K13A	KM	K1P	Dimenzije / Dimensions / Размер: IC	s	R	d
SPKX 120408-T		●	●			●		◐		12.700	4.76	0.8	5.5

CORUN